ELEC344 23/08/2004 am

MVB9b

a) établir la fonction de ce circuit, en négligeant les temps de propagation
b) montrer par un chronogramme propre et détaillé (utiliser des flèches pour indiquer quel signal provoque le changement de quel(s) autres) que les temps de propagation du J-K et des portes logiques perturbent les sorties A et B
c) pourquoi cette perturbation est-elle gênante si A et B servent d'horloge à des circuits en aval
d) proposer une modification de ce circuit pour obtenir un fonctionnement correct
e) donner la fréquence maximum de fonctionnement

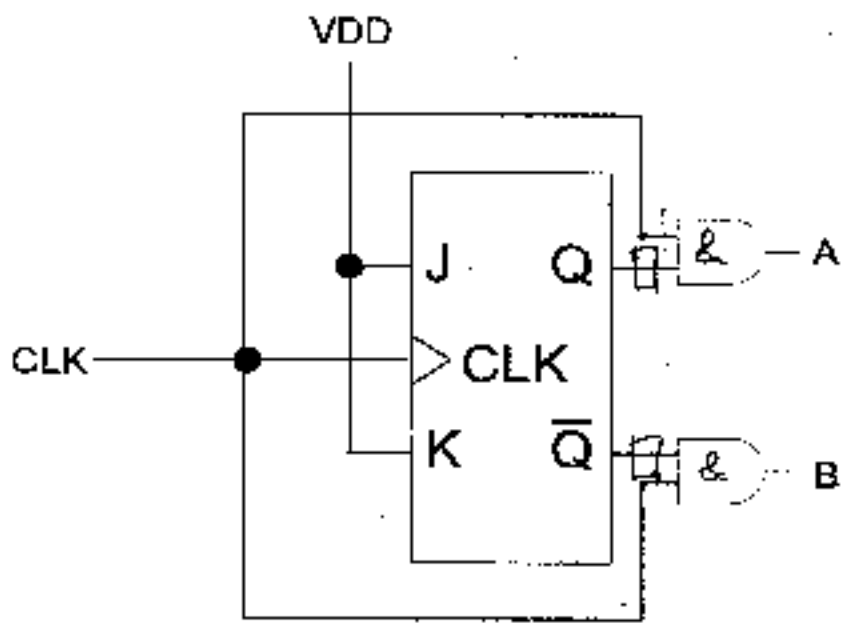

µ**P4b**.
On désire interfacer 2 périphériques identiques avec un 83C552 cadencé à 12 MHz.

Le périphérique
- comporte 84 registres internes de 8 bits, dont 27 sont en lecture seule et les autres en lecture/écriture
- accepte directement le bus multiplexé du 8051

Donner le schéma le plus simple possible du système à micro-contrôleur/